Прямоходные электромеханизмы

для замены гидроцилиндров

СЕРВОМЕХАНИЗМЫ
В ТРЕТЬЕМ ТЫСЯЧЕЛЕТИИ

Содержание

Соосные линейные актуаторы

МЕТАЛЛУРГИЯ	Стан холодного проката	стр. 3
	Прокатный стан	стр. 4
	Прокатный стан	стр. 5
	Прокатный стан	стр. 6
ПРОИЗВОДСТВО МЕТАЛЛОПРОКАТА	Подъем элементов прокатного стана	стр. 7
	Вилочный подъемник рулона	стр. 8
	Захват рулона	стр. 9

Специальные линейные актуаторы

МОРСКИЕ ПОРТЫ	Привод тормоза лебедки	стр. 10
	Привод тормоза лебедки	стр. 11
КЕРАМИКА	Печать на посуде	стр. 12
МЕТАЛЛУРГИЯ	Перемещение труб для нефти и газа	стр. 13
		стр. 14
		стр. 15
		стр. 16

Типовые линейные актуаторы

НЕФТЕ-ГАЗОВАЯ ПРОМЫШЛЕННОСТЬ	Перемещение труб для нефти и газа	стр. 17
		стр. 18
АВТОКЛАВЫ	Для наклона автоклава	стр. 19
ЛИТЕЙНОЕ ПРОИЗВОДСТВО	Выплавка алюминия	стр. 20
	Подъем конвейера	стр. 21
МЕТАЛЛУРГИЯ	Перемещение труб для нефти и газа	стр. 22
		стр. 23

СЕРВОМЕХАНИЗМЫ
В ТРЕТЬЕМ ТЫСЯЧЕЛЕТИИ

МЕТАЛЛУРГИЯ Стан холодного проката

Прямоходные механизмы управляют вращением валов стана

Шарико-винтовая передача: 63х20
Номинальное усилие: 35 кН
Максимальный усилие: 133 кН
Линейная скорость: 500 мм/с
Ход штока: 650 мм.
Безщеточный сервомотор 3000 об/мин
Номинальный момент: 85 Н*м

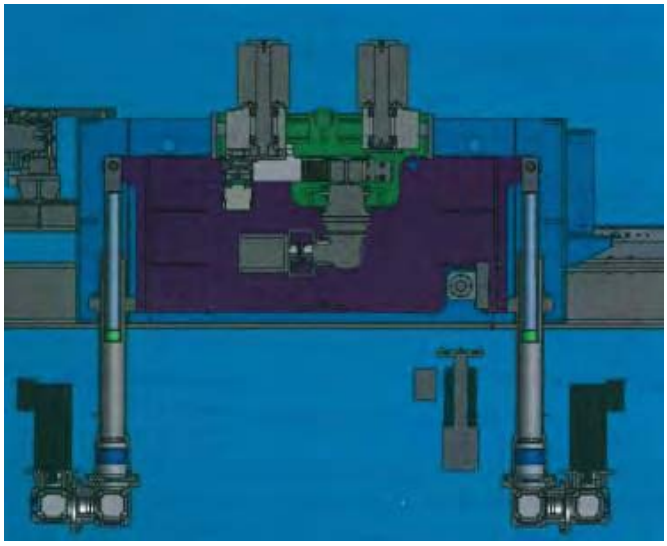

Нестандарное крепление двигателя
Применяется для замены гидроцилиндров

МЕТАЛЛУРГИЯ Прокатные станы

Прямоходные механизмы используются для перемещения ролика

Шарико-винтовая передача:
50x20
Динамическая нагрузка: 18 кН
Статистическая нагрузка: 100 кН
Линейная скорость: 160 мм/с
Ход штока: 400 мм
Трехфазный 4-х полюсный
двигатель 4 кВт

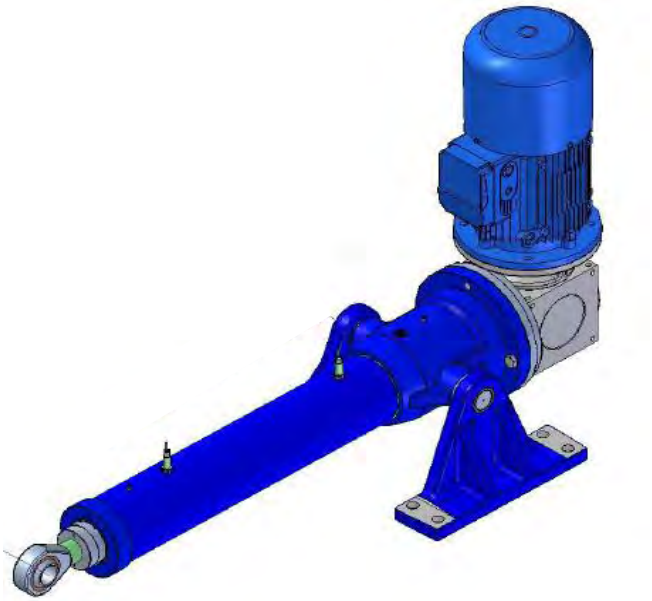

Используется для замены
гидроцилиндров
Высокая точность и повторяемость
перемещений

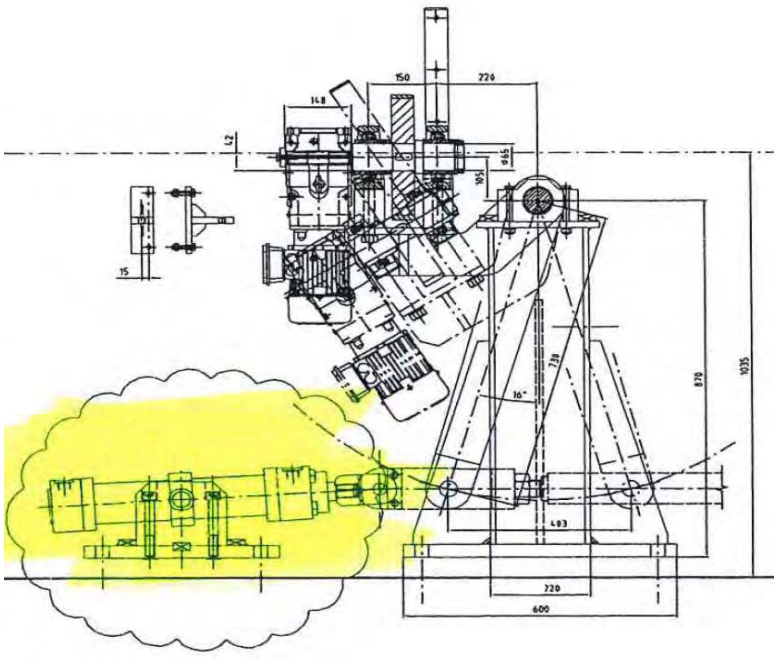

МЕТАЛЛУРГИЯ Прокатные станы

Прямоходные механизмы для регулировки высоты роликов

Шарико-винтовая передача: 50х10
Динамическая нагрузка: 36 кН
Статическая нагрузка: 100 кН
Линейная скорость: 80 мм/с
Ход штока: 200 мм
Трехфазный 4-х полюсный двигатель 4 кВ

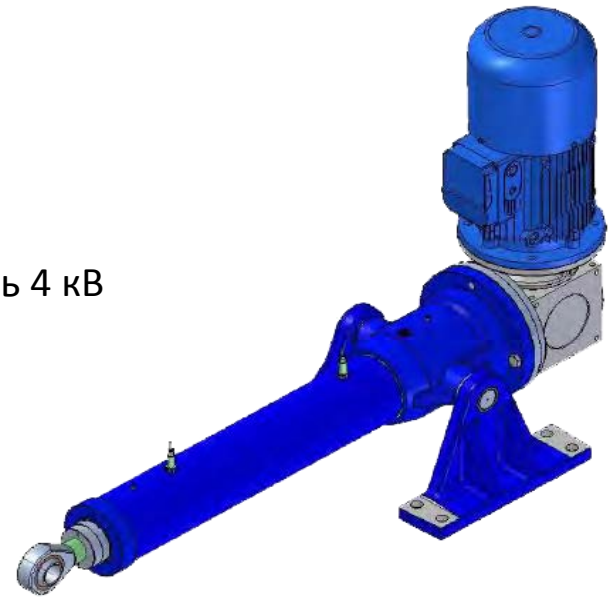

Используются для замены
гидравлических цилиндров

МЕТАЛЛУРГИЯ

Оборудование для трубопрокатного производства

Шарико-винтовая передача: 50х20
Динамическое усилие: 18 кН
Статическое усилие: 100 кН
Линейная скорость: 160 мм/с
Ход штока: 650 мм.
Трехфазный 4-х полюсный двигатель 4 кВт

Используются для замены гидравлических цилиндров

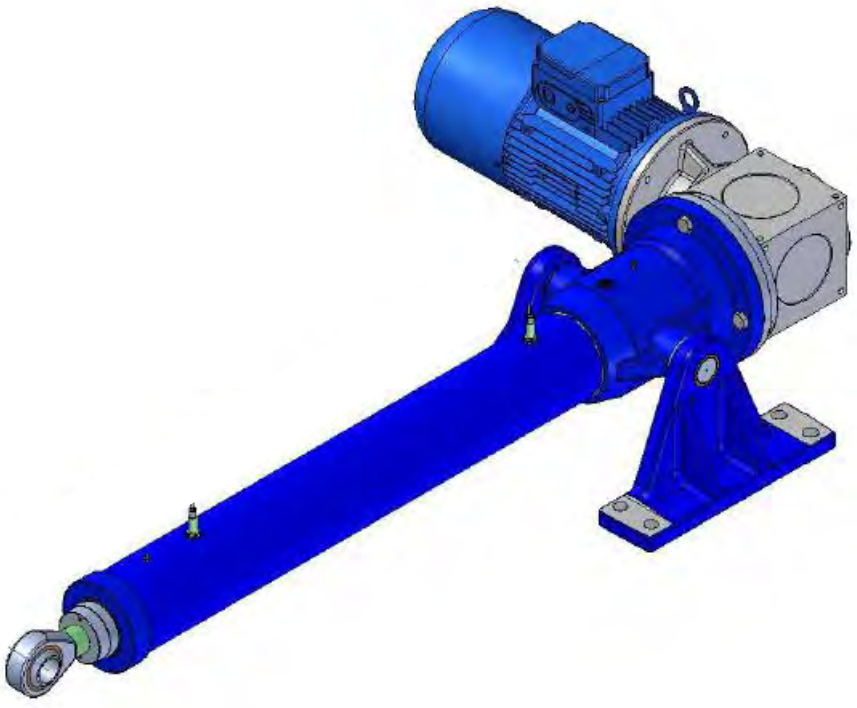

ПРОИЗВОДСТВО МЕТАЛЛОПРОКАТА

Подъем элементов прокатного стана

Шарико-винтовая передача: 80х20
Динамическое усилие: 115 кН
Линейная скорость: 75 мм/с
Ход штока: 1100 мм.

Используются для замены
гидравлических цилиндров

Высокая точность
и повторяемость перемещений

ПРОИЗВОДСТВО МЕТАЛЛОПРОКАТА Захват рулона

Вилочный подъемник с двумя синхронизированными механизмами, механическая синхронизация

Шарико-винтовая передача: 63x20
Динамическая нагрузка: 100 кН
Статическая нагрузка: 191 кН
Линейная скорость: 160 мм/с
Ход штока: 1600 мм.
Трехфазный 4-х полюсный двигатель 22 кВ

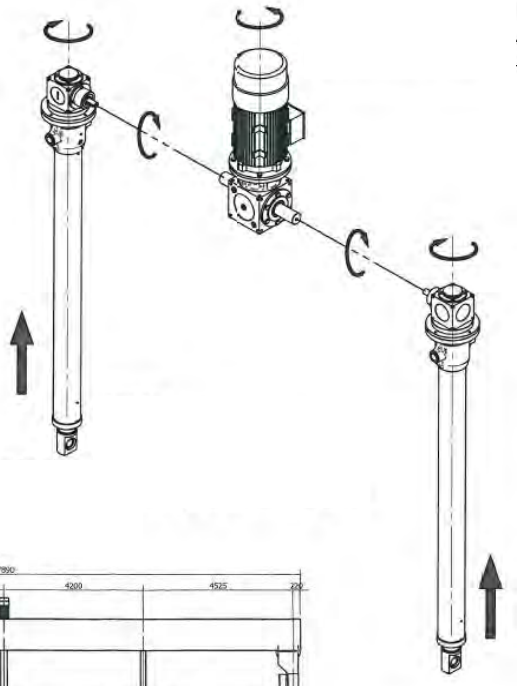

Используются для замены гидравлических цилиндров
Высокая точность
и повторяемость перемещений

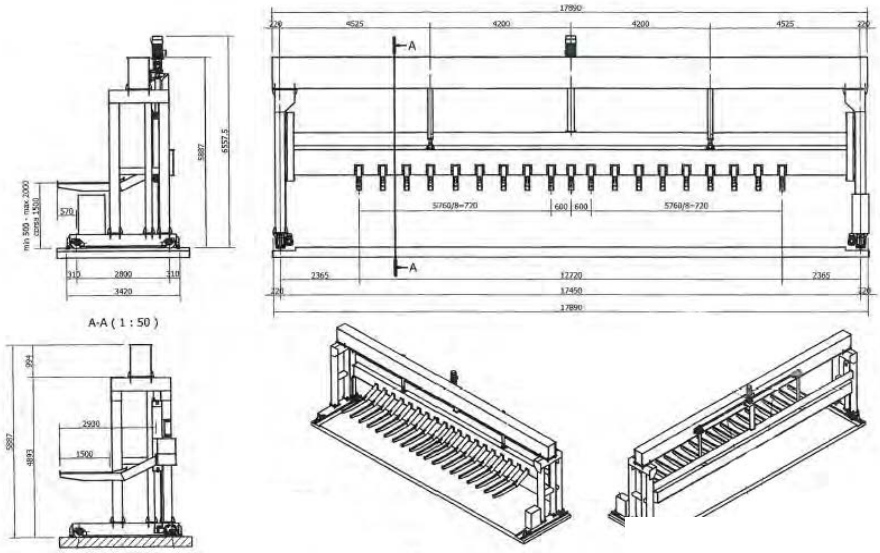

ПРОИЗВОДСТВО МЕТАЛЛОПРОКАТА

Производство металлического листа: захват рулона

Шарико-винтовая передача: 25х6
Динамическая нагрузка: 6,8 кН
Линейная скорость: 35 мм/с
Ход штока: 100 мм.
Трехфазный 4-х полюсный двигатель 0,37 кВ

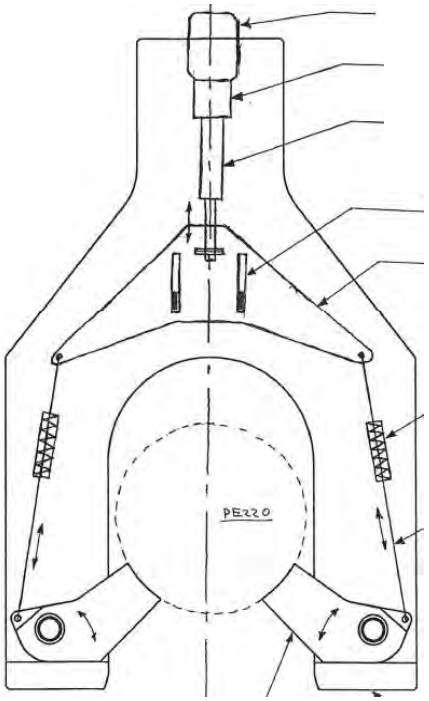

Используются для замены
гидравлических цилиндров

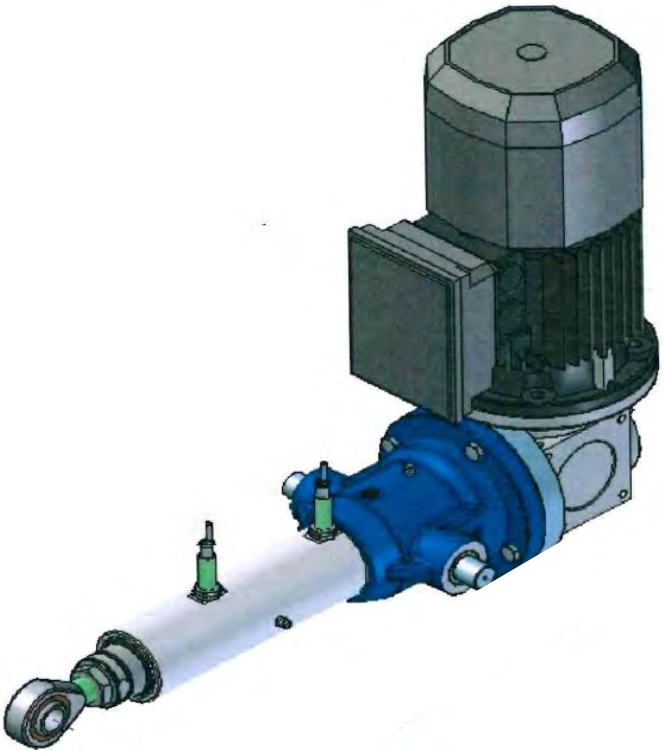

СУДОХОДСТВО Швартовые лебедки

Привод тормоза лебедки

Шарико-винтовая передача: 40x10
Тянущая динамическая нагрузка: 46 кН
Линейная скорость: 25 мм/с
Ход штока: 155 мм.

Температура применения: -50 С +46° С
Используются для замены гидравлических цилиндров
Высокая точность и повторяемость перемещения

СУДОХОДСТВО Якорные лебедки

Привод тормоза лебедки

Шарико-винтовая передача: 50x10
Тянущая динамическая нагрузка: 65 кН
Линейная скорость: 20 мм/с
Ход штока: 200 мм.

Температура применения: -50°С +45°С
Используются для замены гидравлических цилиндров
Высокая точность и повторяемость перемещения

КЕРАМИКА

Печать на керамической или фарфоровой посуде

Шарико-винтовая передача: 40x20
Динамическая нагрузка: 9 кН
Линейная скорость: 580 мм/с
Ход штока: 500 мм.

Высокая точность позиционирования
Высокая интенсивность циклов
11500 циклов в день

МЕТАЛЛУРГИЯ Перемещение труб для нефти и газа

Трубы перемещаются с помощью прямоходных электромеханизмов

Шарико-винтовая передача: 100x20
Динамическая нагрузка:
на сжатие: 201 кН
на растяжение: 123 кН
Линейная скорость: 80 мм/с
Ход штока: 250 мм.
Трехфазный 6-ти полюсный двигатель 22 кВ

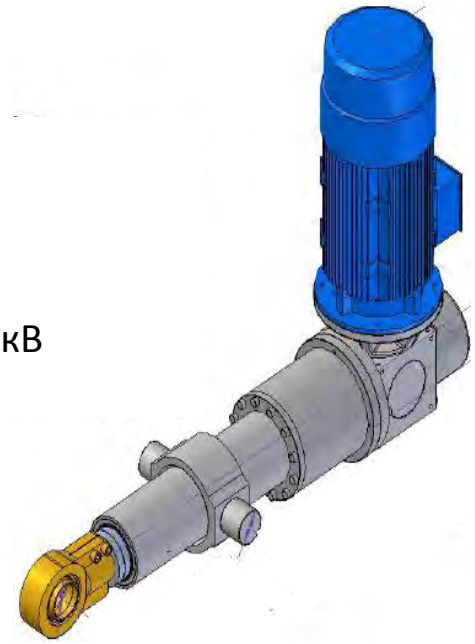

Абсолютный энкодер
Используются для замены гидроцилидров
Высокая точность и интенсивность перемещений

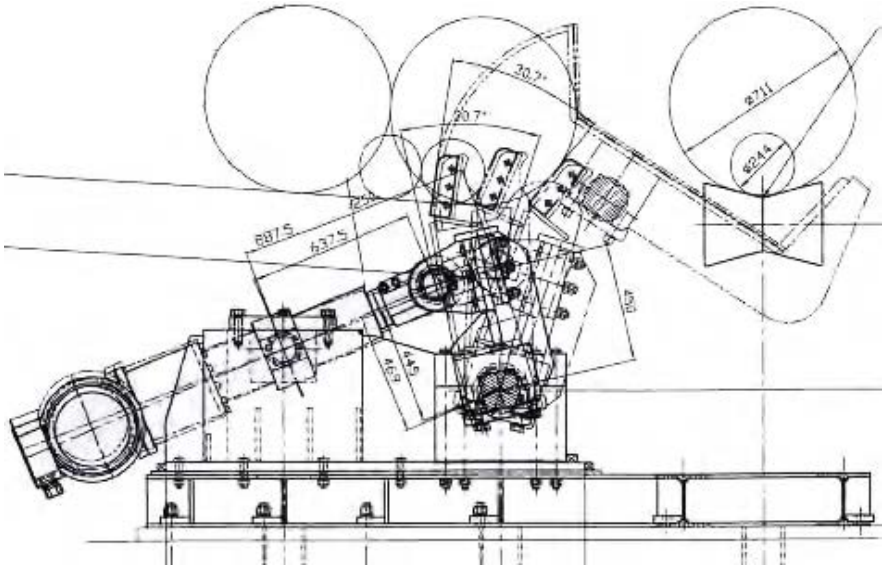

МЕТАЛЛУРГИЯ Перемещение труб для нефти и газа

Трубы перемещаются с помощью прямоходных электромеханизмов

Шарико-винтовая передача: 80х20
Динамическая нагрузка:
на сжатие: 100 кН
на растяжение: 100 кН
Линейная скорость: 80 мм/с
Ход штока: 800 мм.
Трехфазный 6-ти полюсный двигатель 15 кВ

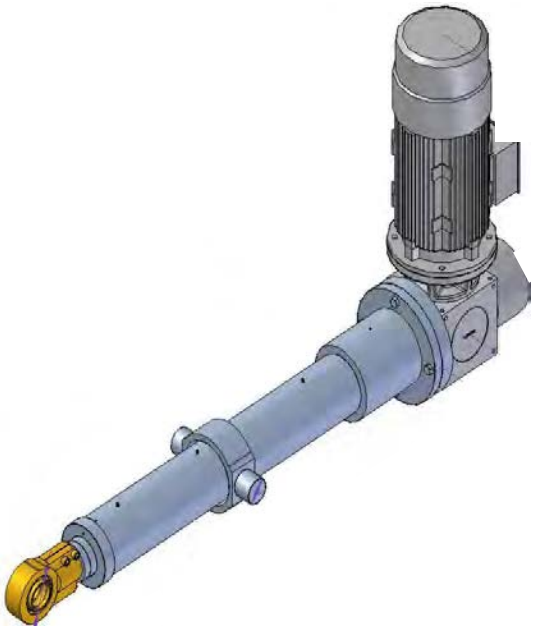

Абсолютный энкодер
Используются для замены гидроцилидров
Высокая точность и интенсивность перемещений

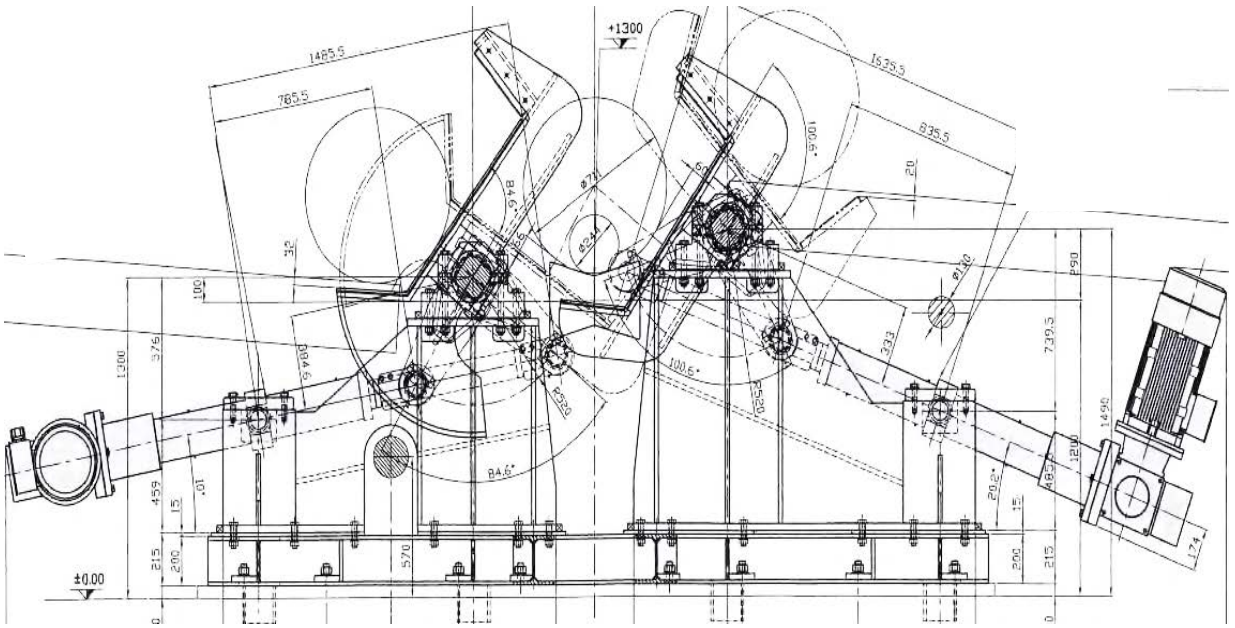

МЕТАЛЛУРГИЯ Перемещение труб для нефти и газа

Трубы перемещаются с помощью прямоходных электромеханизмов

Шарико-винтовая передача: 120x20
Динамическая нагрузка:
на сжатие: 230 кН
на растяжение: 230 кН
Линейная скорость: 96 мм/с
Ход штока: 125 мм.
Трехфазный 4-ти полюсный двигатель 22 кВ

Абсолютный энкодер
Используются для замены гидроцилидров
Высокая точность и интенсивность перемещений

МЕТАЛЛУРГИЯ Перемещение труб для нефти и газа

Трубы перемещаются с помощью прямоходных электромеханизмов

Динамическая нагрузка 48 кН
Статическая нагрузка: 80 кН
Линейная скорость: 35 мм/с
Ход штока: 250 мм.
Трехфазный 4-х полюсный двигатель 4 кВ

Используются для замены гидроцилидров
Высокая точность и интенсивность перемещений

НЕФТЕ-ГАЗОВАЯ ОТРАСЛЬ

Перемещение труб для нефти и газа

Механизмы синхронно регулируют положение стоек трубоукладчика в зависимости от глубины

Динамическая нагрузка: 650 кН
Линейная скорость: 1,7 мм/с
Ход штока: 1200 мм.
Диапазон губины: 0-50 м.
Расстояние между механизмами: 230 мм

Специальные устройства регулирования нажатия
Нержавеющая сталь
Высокая точность и повторяемость перемещения

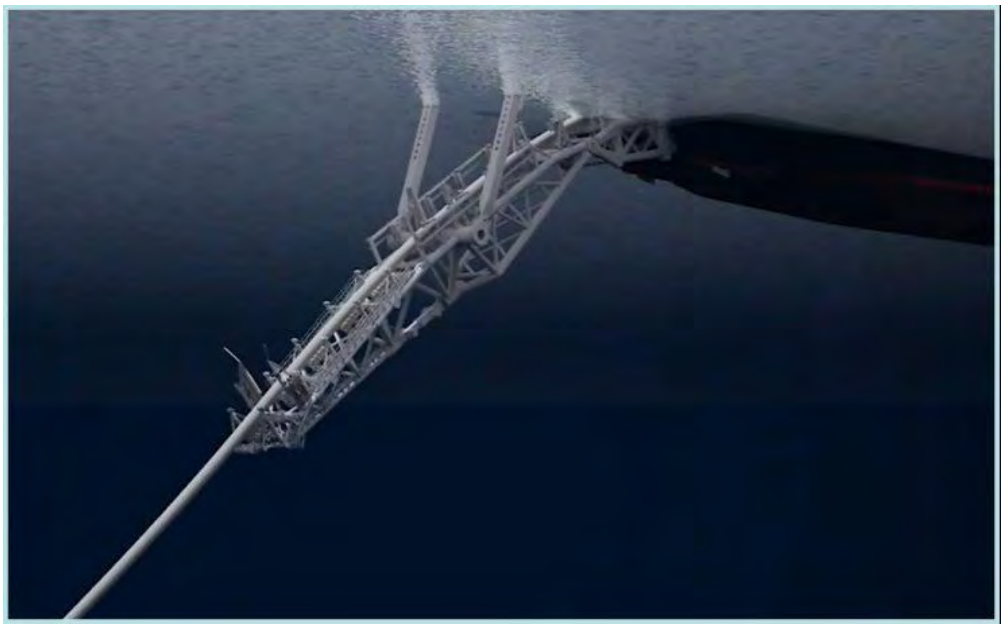

АВТОКЛАВЫ

Прямоходные механизмы используются для наклона автоклава

Динамическая нагрузка: 200 кН
Линейная скорость: 2,25 мм/с
Ход штока: 100 мм.
Трехфазный 4-х полюсный двигатель 3 кВт

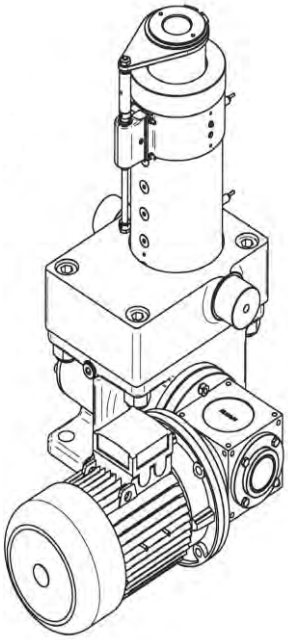

Устройство антиповорота штока
Заднее поворотное крепление
Концевые выключатели
Периодическое срабатывание

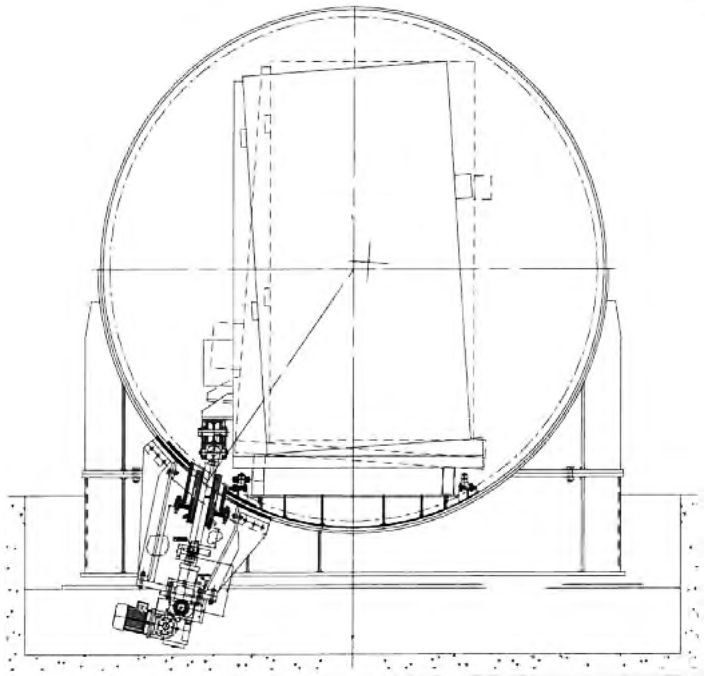

ЛИТЕЙНОЕ ПРОИЗВОДСТВО

Выплавка алюминия

Двухзаходная трапецеидальная передача 100х24
Динамическая нагрузка: 90 кН
Линейная скорость: 35 мм/с
Ход штока: 150- мм.
Трехфазный 4-х полюсный двигатель 0,75 кВт

Круглосуточный рабочий режим
Абсолютный энкодер
Используется для замены гидроцилиндров
Высокая точность и интенсивность перемещений

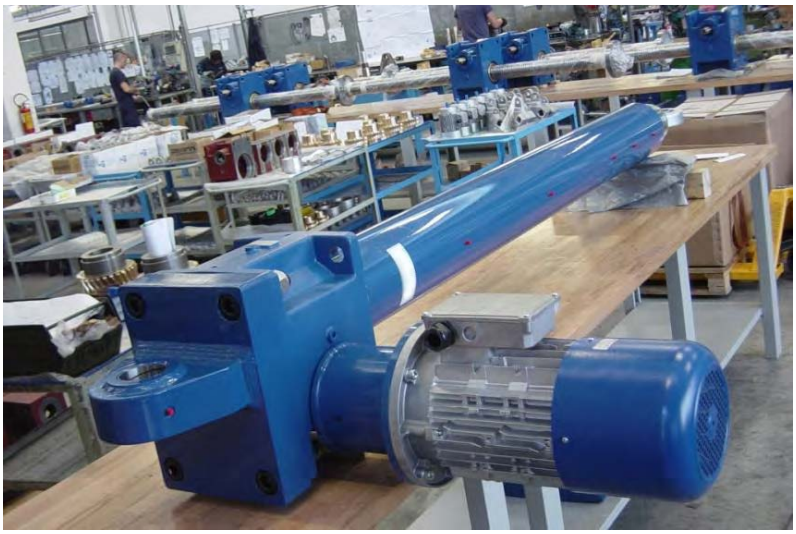

МЕТАЛЛУРГИЯ

Подъем конвейера

Двухзаходная трапецеидальная передача 100х24
Динамическая нагрузка: 131 кН
Статическая нагрузка: 350 кН
Линейная скорость: 53 мм/с
Ход штока: 450- мм.
Трехфазный 4-х полюсный двигатель 15 кВт

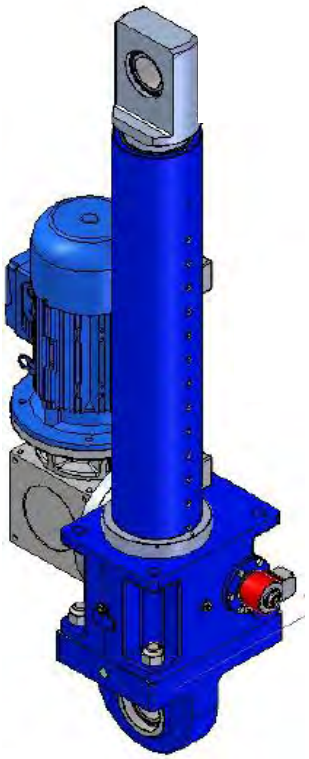

Устройство анти-поворота штока
Необслуживаемые
Абсолютный энкодер
Используется для замены гидроцилиндров

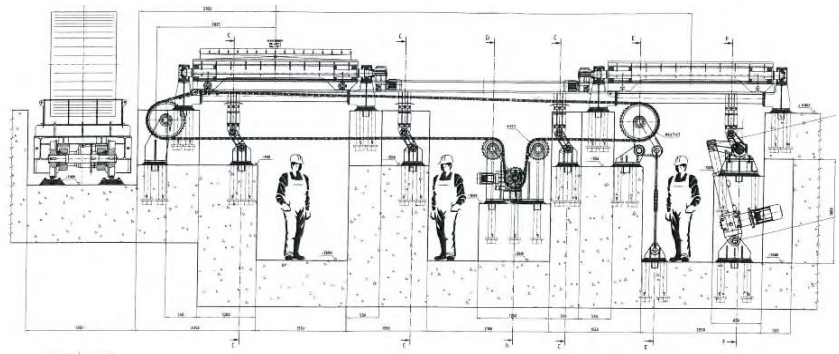

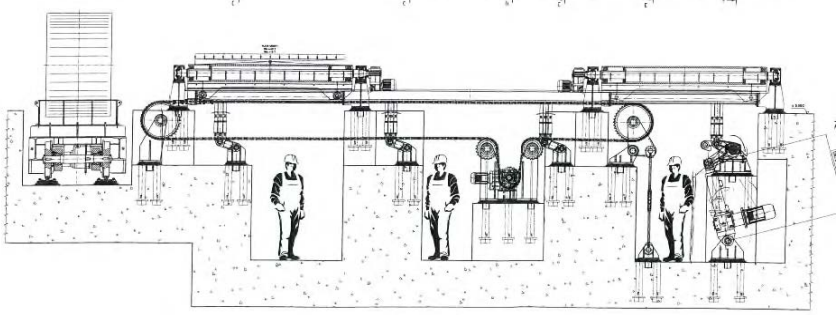

МЕТАЛЛУРГИЯ

Подъем конвейера

Двухзаходная трапецеидальная
передача 70х24
Динамическая нагрузка: 57 кН
Статическая нагрузка: 200 кН
Линейная скорость: 70 мм/с
Ход штока: 700 мм.
Трехфазный 4-х полюсный двигатель 7,5 кВт

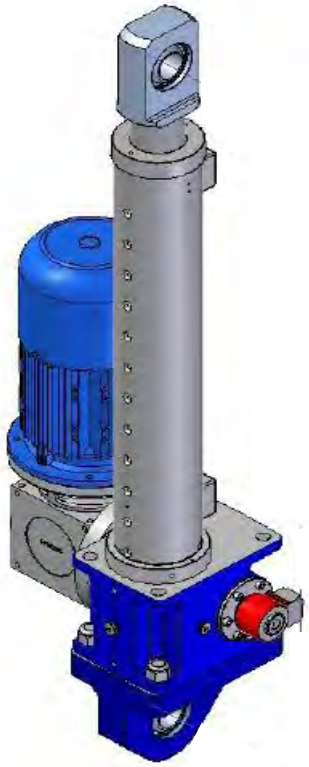

Устройство анти-поворота штока
Абсолютный энкодер
Используется для замены гидроцилиндров
Необслуживаемые

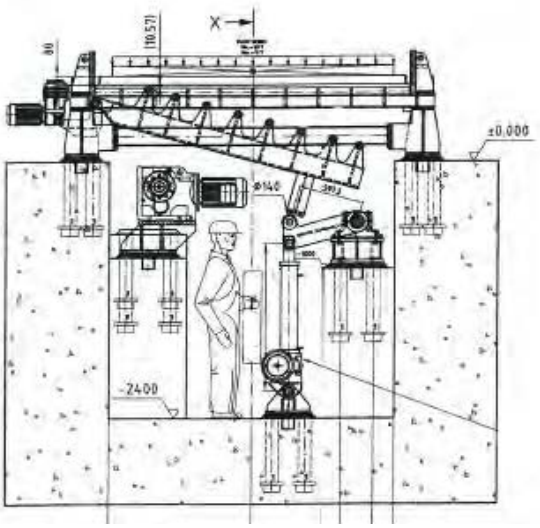

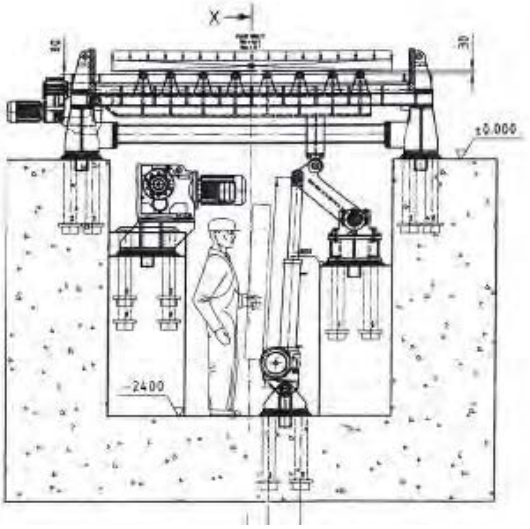

МЕТАЛЛУРГИЯ

Перемещение труб для нефти и газа

Винтовая передача 80х16
Динамическая нагрузка: 36 кН
Линейная скорость: 37 мм/с
Ход штока: 100 мм.
Трехфазный 4-х полюсный двигатель 2,2 кВт

Используется для замены гидроцилиндров
Высокая точность и интенсивность перемещений

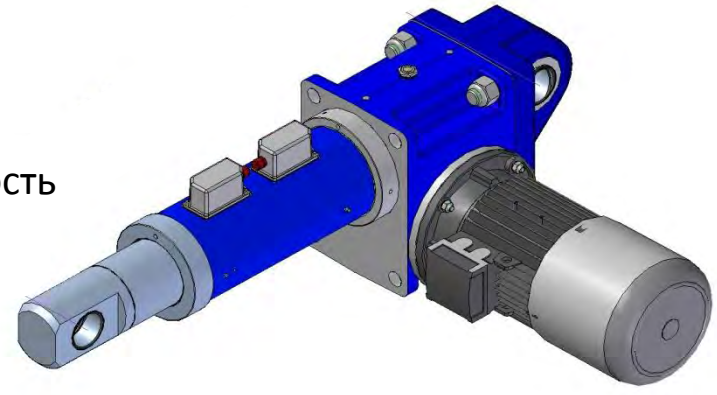

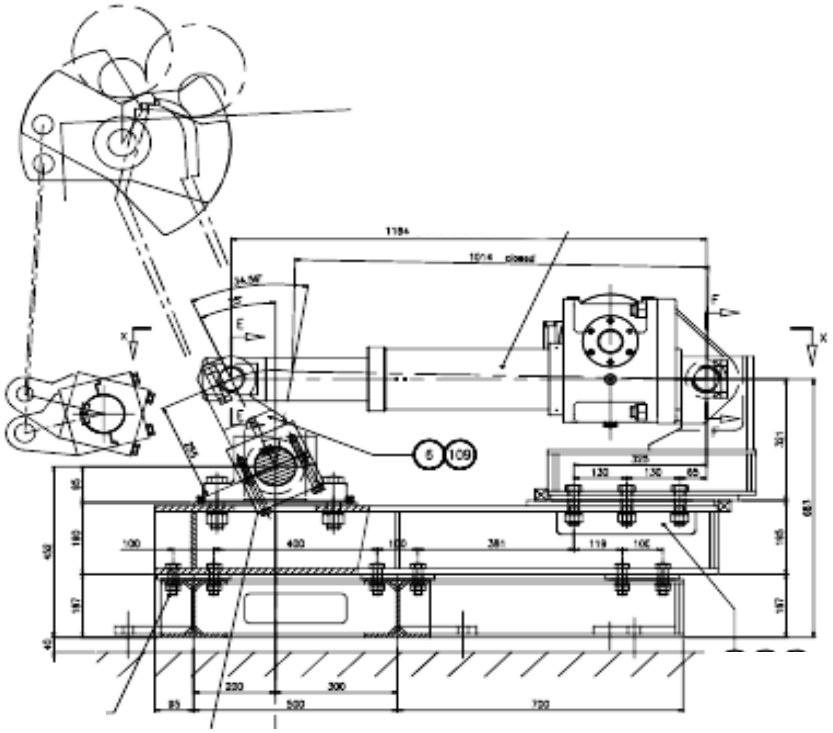

МЕТАЛЛУРГИЯ

Перемещение труб для нефти и газа

Винтовая передача 63х20
Динамическая нагрузка: 5,5 кН
Линейная скорость: 60 мм/с
Ход штока: 150/280 мм.
Трехфазный 4-х полюсный
двигатель 2,2 кВт

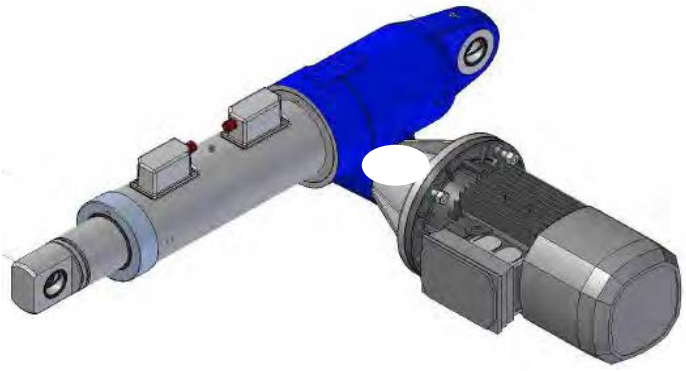

Используется для замены
кривошипно-шатунного механизма
Высокая точность
и интенсивность перемещения

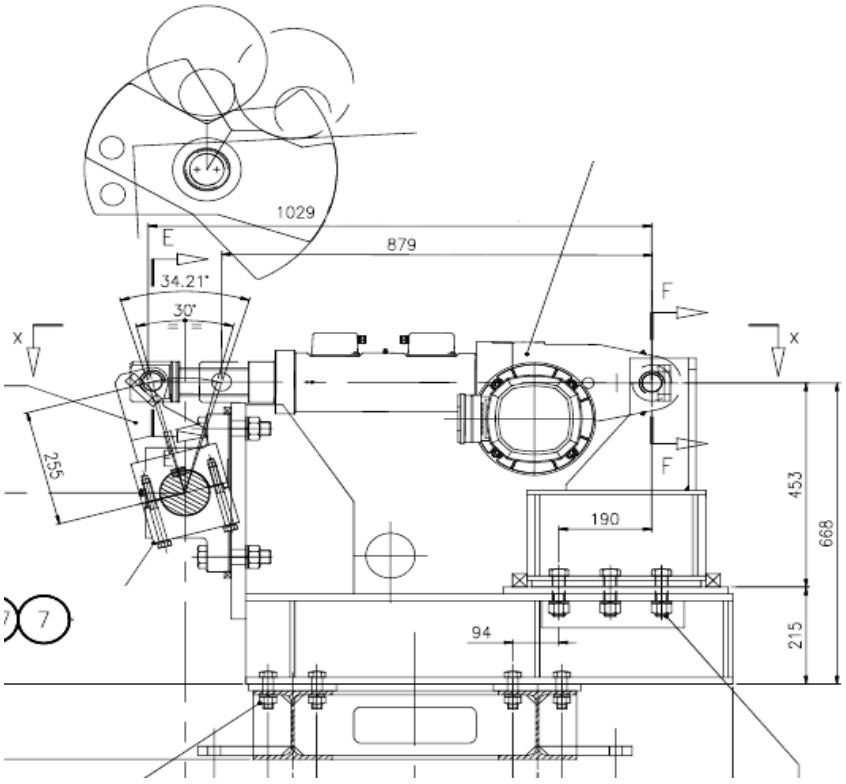

СЕРВОМЕХАНИЗМЫ
В ТРЕТЬЕМ ТЫСЯЧЕЛЕТИИ

ООО "Сервомеханизмы"

г. Челябинск, ул. Каслинская, 77

(351) 236-01-55
(351) 790-11-16

info@servomh.ru
sales@servomh.ru

www.servomh.ru