Carpanelli
Motori elettrici

серия MMA

С ТОРМОЗОМ

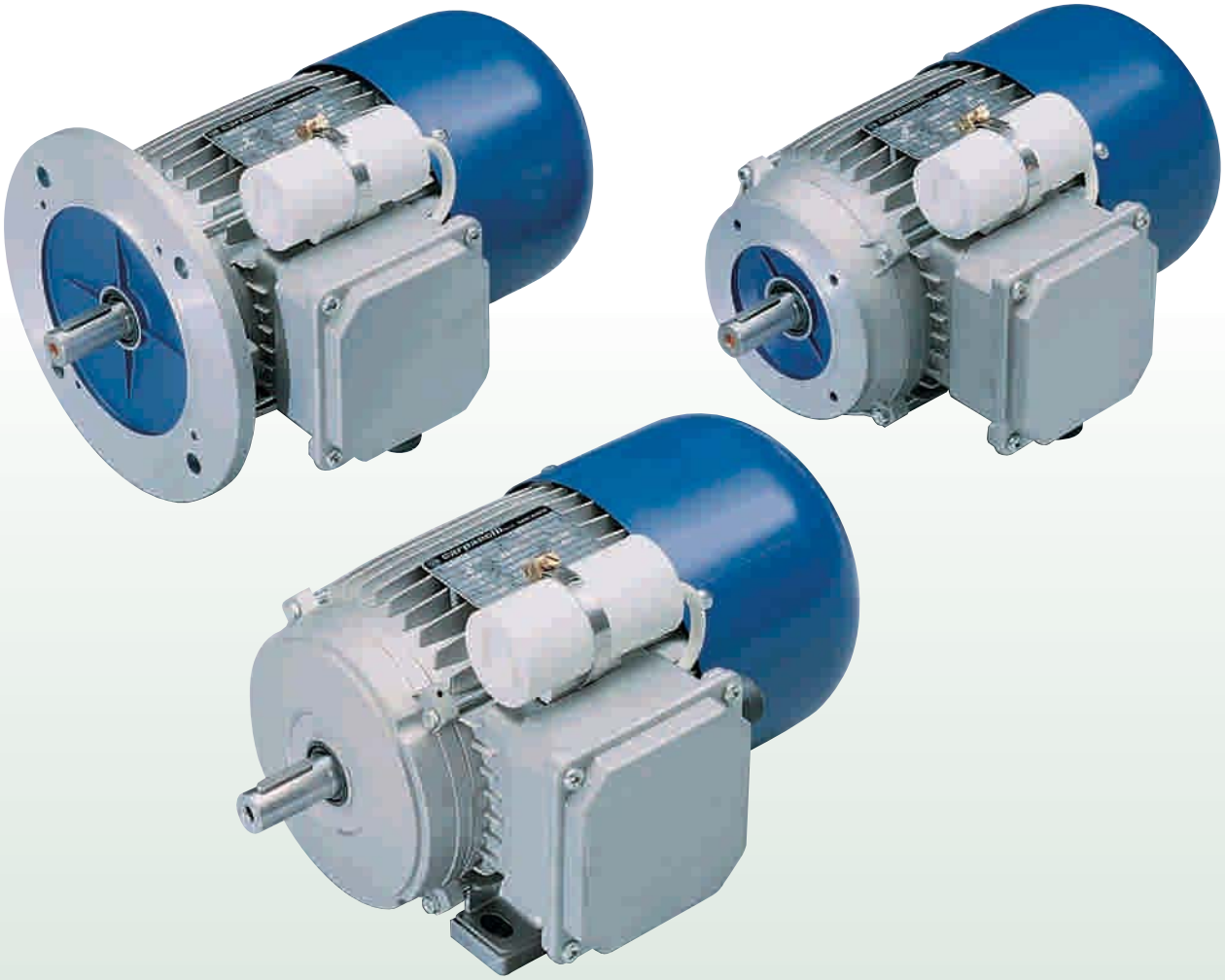

Асинхронные однофазные электродвигатели с тормозом

Асинхронные однофазные электродвигатели с тормозом

- с конденсатором
- закрытого исполнения
- принудительная вентиляция
- с короткозамкнутым ротором
- степень защиты электродвигателя IP 55
- степень защиты тормоза IP 44; IP 55 по запросу
- типоразмер электродвигателя от MMA56-MMA100

Значения, указанные в таблицах, получены опытным путем в соответствии со стандартом IEC 34-1.IP67.

J = момент инерции
In = номинальный ток
C_n = номинальный момент
C_s = пусковой момент
I_s = пусковой ток
C_{max} = максимальный момент

2 полюса

3000 об/мин - 50 Гц *Стандартная обмотка* 230В/50Гц ± 5%В

ТИП	Мощность кВт	Мощность Л.С.	Частота вращения *об/мин*	J кг м²	КПД η %	коэф-нт мощности cos φ	Ток при 230В In A	Номинальный крутящий момент Cn Нм	Кратность пускового момента и тока Cs/Cn	Кратность пускового момента и тока Is/In	Кратность мак. момента Cmax/Cn	Конден-сатор мФ	B3 Масса, кг
MMA56b2	0,09	0,12	2660	0,0000740	44	0,92	1,1	0,34	0,89	2,2	1,7	6,3	3,6
MMA63a2	0,187	0,25	2830	0,000183	61	0,98	1,3	0,61	0,80	4,3	1,2	8	7,3
MMA63b2	0,247	0,33	2770	0,000212	50	0,96	2,3	0,85	1,3	2,6	2,1	12,5	8,5
MMA71a2	0,37	0,50	2850	0,000378	64	0,80	3,2	1,27	1	3,9	2,5	16	10
MMA71b2	0,56	0,75	2730	0,000378	60	0,93	4,5	2	0,7	2,8	1,7	16	13,2
MMA80a2	0,75	1	2800	0,000894	60	0,92	5,78	2,6	0,97	3,9	2	25	14,5
MMA90Sa2	1,1	1,5	2800	0,00118	65	0,98	8,6	3,9	0,97	2,8	2	40	18,3
MMA90La2	1,5	2	2800	0,00183	65	0,98	10,5	5,2	0,73	3,8	1,8	50	22,3
MMA90Lb2	1,87	2,5	2850	0,00197	72	0,96	13	6,9	0,75	3,4	2,3	50	22,5
MMA100b2	2,2	3	2830	0,00280	60	0,94	15	7,5	0,84	4,3	2,1	60	28

Асинхронные однофазные электродвигатели с тормозом

- с конденсатором
- закрытого исполнения
- принудительная вентиляция
- с короткозамкнутым ротором
- степень защиты электродвигателя IP 55
- степень защиты тормоза IP 44; IP 55 по запросу
- типоразмер электродвигателя от MMA56-MMA100

Значения, указанные в таблицах, получены опытным путем в соответствии со стандартом IEC 34-1.IP67.

J = момент инерции
In = номинальный ток
C_n = номинальный момент
C_s = пусковой момент
I_s = пусковой ток
C_{max} = максимальный момент

4 полюса

1500 об/мин - 50 Гц

Стандартная катушка *230В/50Гц ± 5% В*

ТИП	Мощность		Частота вращения	J	КПД	коэф-нт мощности	Ток при 230В	Номинальный крутящий момент	Кратность пускового момента и тока		Кратность мак. момента	Конден-сатор	B3
	кВт	Л.С.	*об/мин*	кг м²	η %	cos φ	In A	Cn Нм	Cs/Cn	Is/In	Cmax/Cn	мФ	Масса, кг
MMA56b4	0,09	0,12	1370	0,0000530	54	0,99	0,8	0,68	0,75	2	1,3	6,3	3,6
MMA63a4	0,11	0,15	1420	0,000710	50	0,95	1,1	0,73	0,9	2,7	2,3	10	4,2
MMA63b4	0,15	0,20	1410	0,000710	54	0,97	1,3	1	0,7	2,4	1,7	10	4,6
MMA63m4	0,187	0,25	1360	0,000710	55	0,99	1,5	1,3	0,6	2	1,3	10	5,4
MMA71a4	0,187	0,25	1390	0,000780	52	0,92	1,7	1,3	1,2	2,5	1,8	12,5	7,5
MMA71b4	0,30	0,40	1380	0,000832	60	0,90	2,5	2,1	0,9	2,6	1,9	12,5	9,5
MMA71c4	0,37	0,50	1370	0,000898	62	0,94	3	2,6	0,81	2,5	1,7	16	10,2
MMA80a4	0,60	0,80	1340	0,00218	63	0,96	4,5	4,5	0,66	2,6	1,8	25	15,2
MMA80b4	0,75	1	1370	0,00218	62	0,97	5,6	5,2	0,65	2,8	1,6	25	16,2
MMA90Sa4	0,75	1	1380	0,00183	70	0,96	6,5	6,3	0,8	2,8	2,3	25	18,8
MMA90La4	1,1	1,5	1380	0,00258	65	0,90	8,5	7,9	0,65	2,8	1,5	35	19,4
MMA90Lb4	1,5	2	1390	0,00280	72	0,90	11	10,7	0,65	3,1	1,5	40	20,2
MMA100a4	1,5	2	1390	0,00439	74	0,90	12	11	0,4	3,7	2,5	40	21,3
MMA100b4	1,87	2,5	1390	0,00439	74	0,93	13	13	0,45	3,6	2,6	50	29,3
MMA100c4	2,2	3	1380	0,00555	73	0,94	17	15,3	0,6	3,6	2,8	60	31,6

Асинхронные однофазные электродвигатели с тормозом

- с конденсатором
- закрытого исполнения
- принудительная вентиляция
- с короткозамкнутым ротором
- степень защиты электродвигателя IP 55
- степень защиты тормоза IP 44; IP 55 по запросу
- типоразмер электродвигателя от MMA63-MMA100

Значения, указанные в таблицах, получены опытным путем в соответствии со стандартом IEC 34-1.IP67.

J = момент инерции
In = номинальный ток
C_n = номинальный момент
C_s = пусковой момент
I_s = пусковой ток
C_{max} = максимальный момент

6 полюса

1000 об/мин - 50 Гц *Стандартная катушка* *230В/50Гц ± 5%В*

ТИП	Мощность кВт	Мощность Л.С.	Частота вращения об/мин	J кг м²	КПД η %	коэф-нт мощности cos φ	Ток при 230В In A	Номинальный крутящий момент Cn Нм	Кратность пускового момента и тока Cs/Cn	Кратность пускового момента и тока Is/In	Кратность мак. момента Cmax/Cn	Конден-сатор мФ	B3 Масса, кг
MMA63a6	0,09	0,12	930	0,000765	43	0,91	1,1	1,1	0,94	1,7	1,5	16	6,5
MMA71a6	0,187	0,25	910	0,000948	56	0,88	2	2	0,5	2,1	1,9	10	8
MMA80a6	0,30	0,40	860	0,00159	65	0,96	2,8	4	0,9	2	2	12,5	11,7
MMA80b6	0,37	0,50	860	0,00220	65	0,96	3,2	4	1	2	2,1	16	15,2
MMA90Sa6	0,56	0,75	870	0,00183	68	0,85	5,3	6	1,1	2	2,4	25	19,3
MMA90La6	0,75	1	880	0,00262	71	0,90	5,5	7,1	0,9	3,2	2,5	25	22,3
MMA100a6	1,1	1,5	880	0,00442	71	0,94	8,3	12,2	0,9	2,2	2,7	40	29,6
MMA100b6	1,5	2	880	0,00960	71	0,94	13	17,6	0,9	2,2	2,9	50	30,6

Установочные и присоединительные размеры

B3

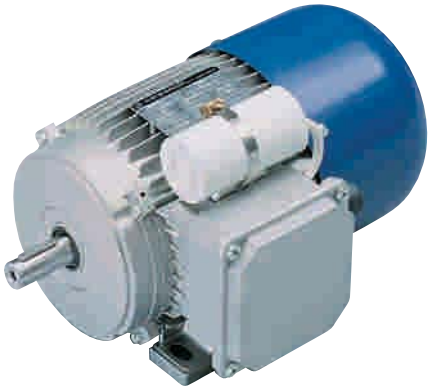

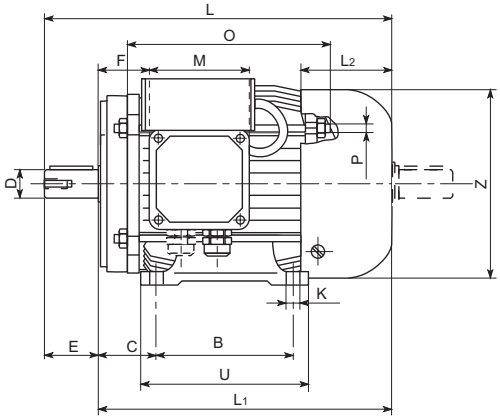

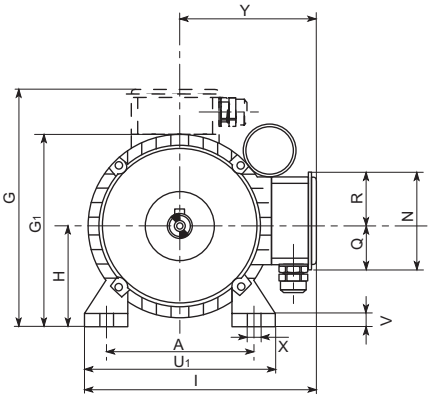

ТИП	A	B	C	D	E	F	G	G_1	H	K	I	L	L_1	L_2	M	N	O	P	Q	R	U	U_1	V	X	Y	Z
56	90	71	36	9	20	30	166	110	56	6	162	213	193	74	92	92	115	M4	34	58	90	108	9	11	110	110
63	100	80	42	11	23	25	178	125	63	7	175	241	218	85	92	92	138	M4	34	58	105	120	10	12	115	123
71	112	90	45	14	30	25	195	139	71	7	192	276	246	98	92	92	138	M4	40	52	108	136	11	12	124	138
80	125	100	50	19	40	30	221	157	80	9,5	218	317	277	116	110	110	168	M5	50	60	125	154	11	17,5	141	156
90S	140	100	56	24	50	33	236	177	90	9,5	233	342	292	125	110	110	168	M5	57	57	130	174	14	17,5	146	176
90L	140	125	56	24	50	33	236	177	90	9,5	233	366	316	125	110	110	194	M5	57	57	155	174	14	17,5	146	176
100	160	140	63	28	60	40	257	196	100	11,2	253	430	370	155	110	110	210	M6	57	57	175	192	14	21,2	157	194

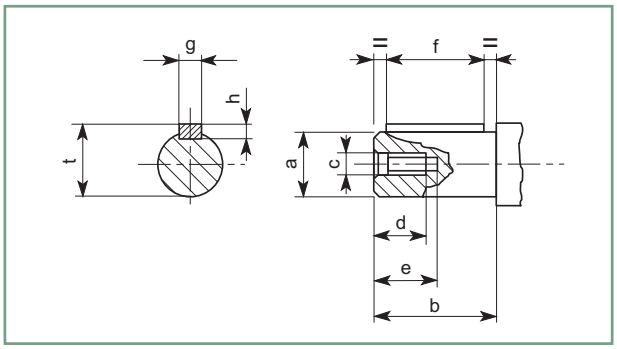

ТИП	a	b	c	d	e	f	g	h	t
56	9	20	M4	10	14	15	3	3	10,2
63	11	23	M4	10	14	15	4	4	12,5
71	14	30	M5	13	18	20	5	5	16
80	19	40	M6	16	22	30	6	6	21,5
90	24	50	M8	20	28	35	8	7	27
100	28	60	M10	25	35	45	8	7	31

Установочные и присоединительные размеры

B5

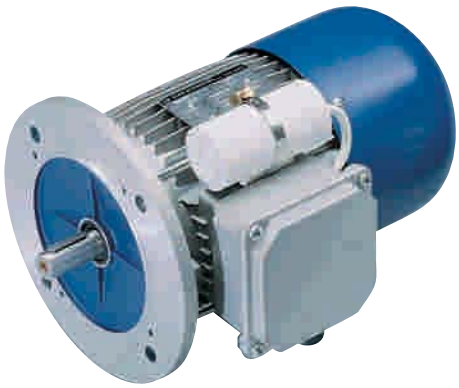

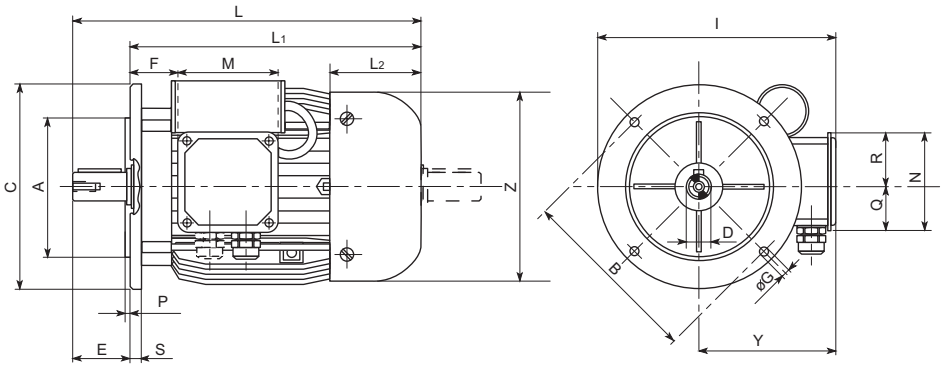

ТИП	A	B	C	D	E	F	G	I	L	L_1	L_2	M	N	P	Q	R	S	Y	Z
56	80	100	120	9	20	30	7	170	213	193	74	92	92	3	34	58	9	110	110
63	95	115	140	11	23	25	10	185	241	218	85	92	92	3	34	58	10	115	123
71	110	130	160	14	30	25	10	204	276	246	98	92	92	3,5	40	52	10	124	138
80	130	165	200	19	40	30	12	241	317	277	116	110	110	3,5	50	60	10	141	156
90S	130	165	200	24	50	33	12	246	342	292	125	110	110	3,5	57	57	10	146	176
90L	130	165	200	24	50	33	12	246	366	316	125	110	110	3,5	57	57	10	146	176
100	180	215	250	28	60	40	14,5	282	430	370	155	110	110	4	57	57	15	157	194

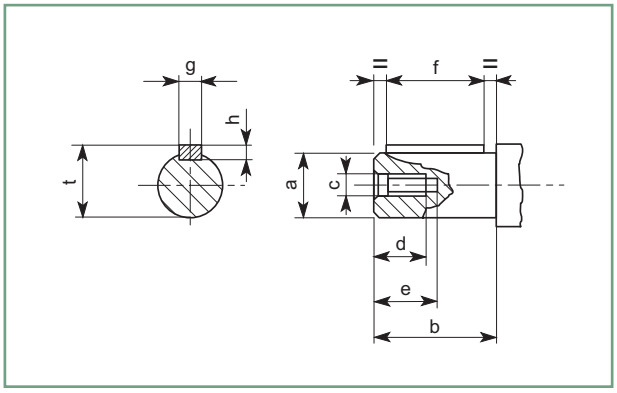

ТИП	a	b	c	d	e	f	g	h	t
56	9	20	M4	10	14	15	3	3	10,2
63	11	23	M4	10	14	15	4	4	12,5
71	14	30	M5	13	18	20	5	5	16
80	19	40	M6	16	22	30	6	6	21,5
90	24	50	M8	20	28	35	8	7	27
100	28	60	M10	25	35	45	8	7	31

Установочные и присоединительные размеры

B14

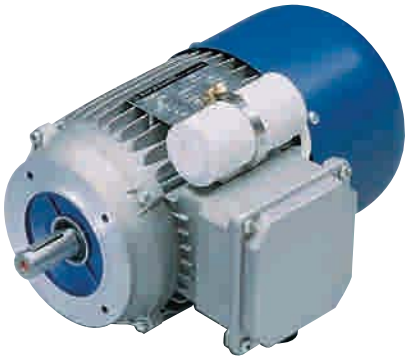

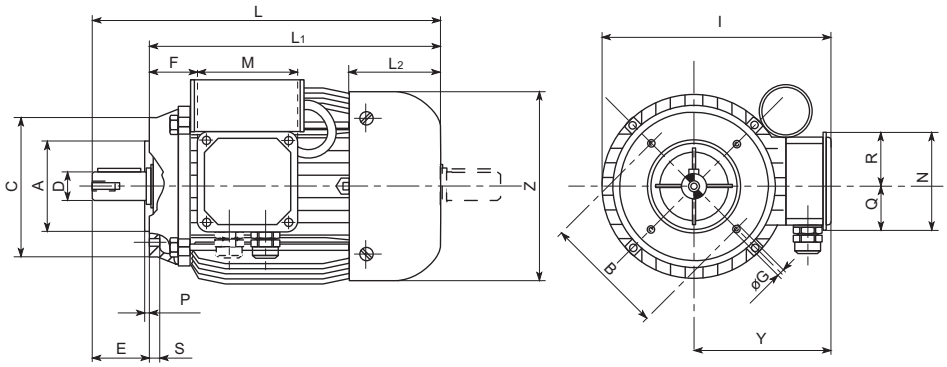

ТИП	A	B	C	D	E	F	G	I	L	L_1	L_2	M	N	P	Q	R	S	Y	Z
56	50	65	80	9	20	30	M5	165	213	193	74	92	92	2	34	58	8,5	110	110
63	60	75	90	11	23	25	M5	176	241	218	85	92	92	2	34	58	9	115	123
71	70	85	105	14	30	25	M6	192	276	246	98	92	92	2,5	40	52	12	124	138
80	80	100	120	19	40	30	M6	218	317	277	116	110	110	3	50	60	12	141	156
90S	95	115	140	24	50	33	M8	233	342	292	125	110	110	3	57	57	15	146	176
90L	95	115	140	24	50	33	M8	233	366	316	125	110	110	3	57	57	15	146	176
100	110	130	160	28	60	40	M8	253	430	370	155	110	110	3,5	57	57	16,5	157	194

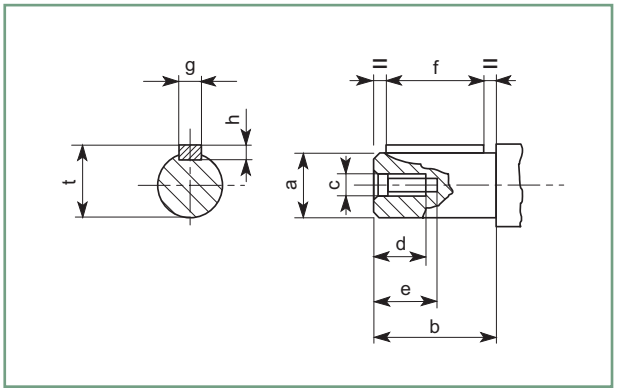

ТИП	a	b	c	d	e	f	g	h	t
56	9	20	M4	10	14	15	3	3	10,2
63	11	23	M4	10	14	15	4	4	12,5
71	14	30	M5	13	18	20	5	5	16
80	19	40	M6	16	22	30	6	6	21,5
90	24	50	M8	20	28	35	8	7	27
100	28	60	M10	25	35	45	8	7	31

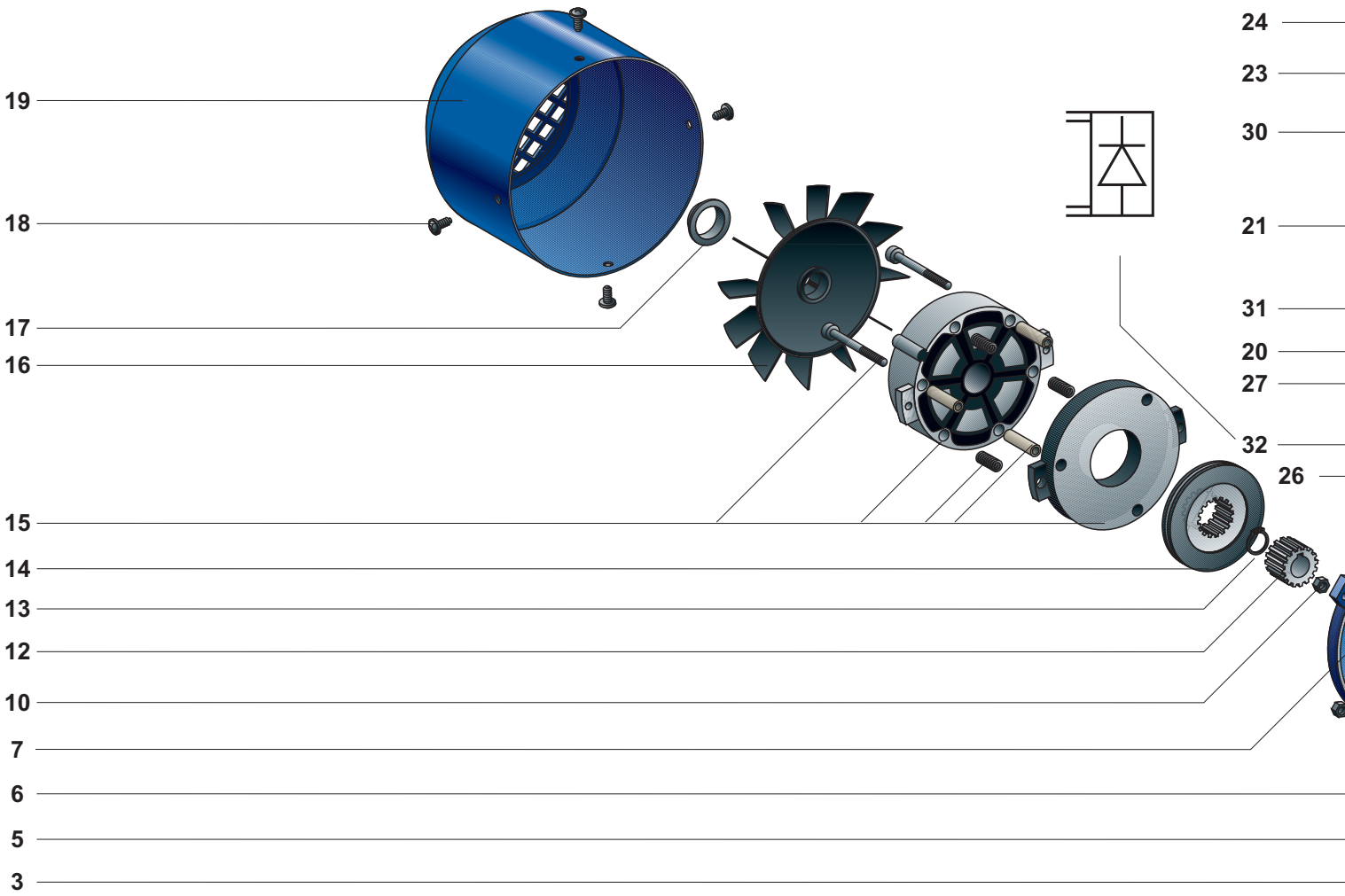

1 Исполнение B3
2 Статор
3 Ротор с валом
4 Передний щиток
5 Подшипник
6 Шпонка
7 Чугунный щиток
8 Промежуточное кольцо
9 Прокладка
10 Шпильки и гайки
11 Резиновое уплотнительное кольцо
12 Ступица
13 Стопорное кольцо
14 Тормозной диск
15 Электромагнит
16 Вентилятор с охлаждением
17 Хомут вентилятора
18 Саморезы для крепления крышки вентилятора
19 Крышка вентилятора
20 Уплотнитель для основания клеммной коробки
21 Основание клеммной коробки
22 Винты для фиксирования клеммной коробки
23 Уплотнитель для крышки клеммной коробки

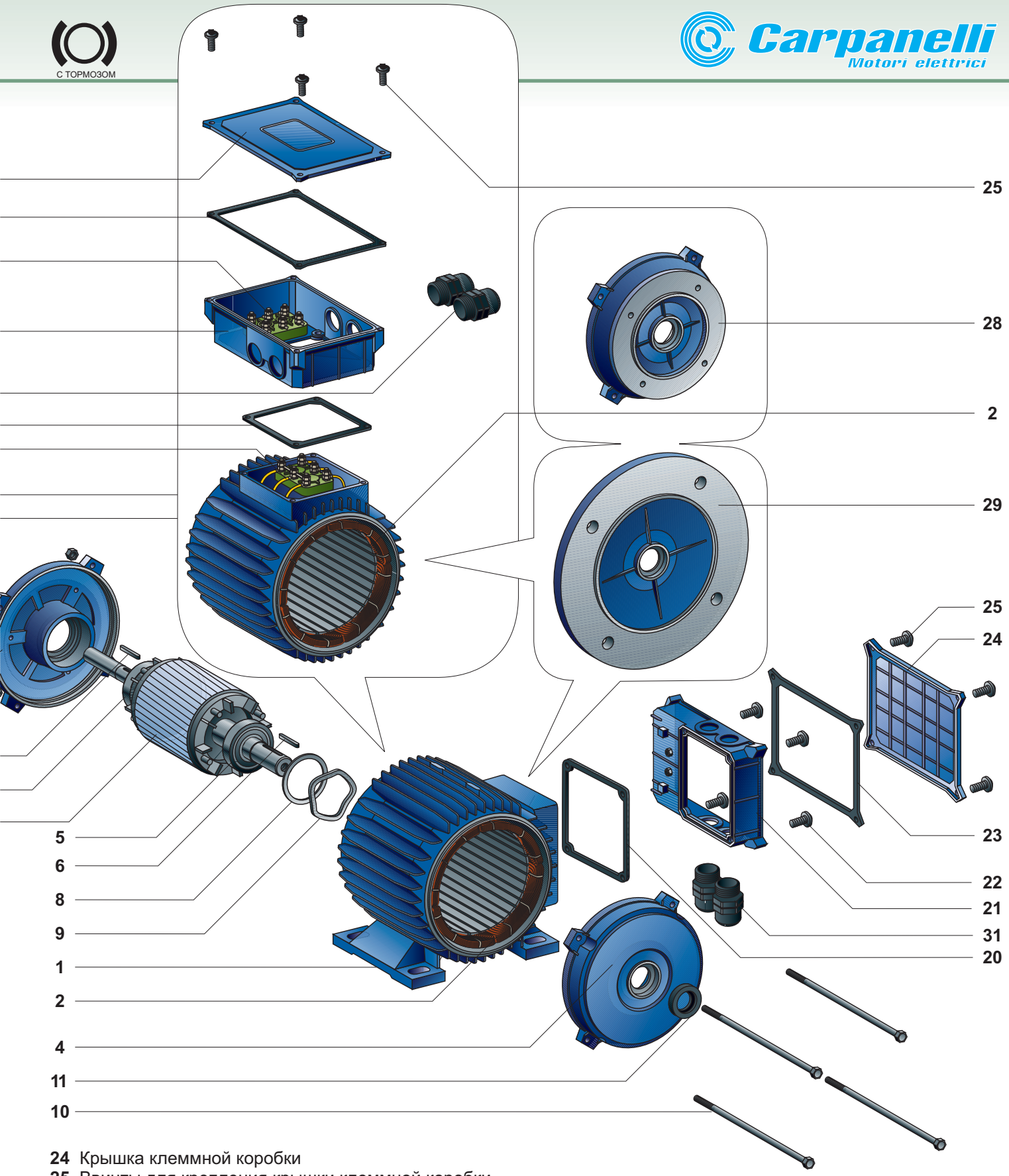

24 Крышка клеммной коробки
25 Ввинты для крепления крышки клеммной коробки
26 Исполнение B5
27 Клеммная панель с металлическими деталями
28 Фланец B14
29 Фланец B5
30 Клеммная коробка для питания тормоза*
31 Входное отверстие кабеля
32 Диодный мост

* Только для электродвигателей с раздельной подачей питания (дополнительная опция)